TPT-695

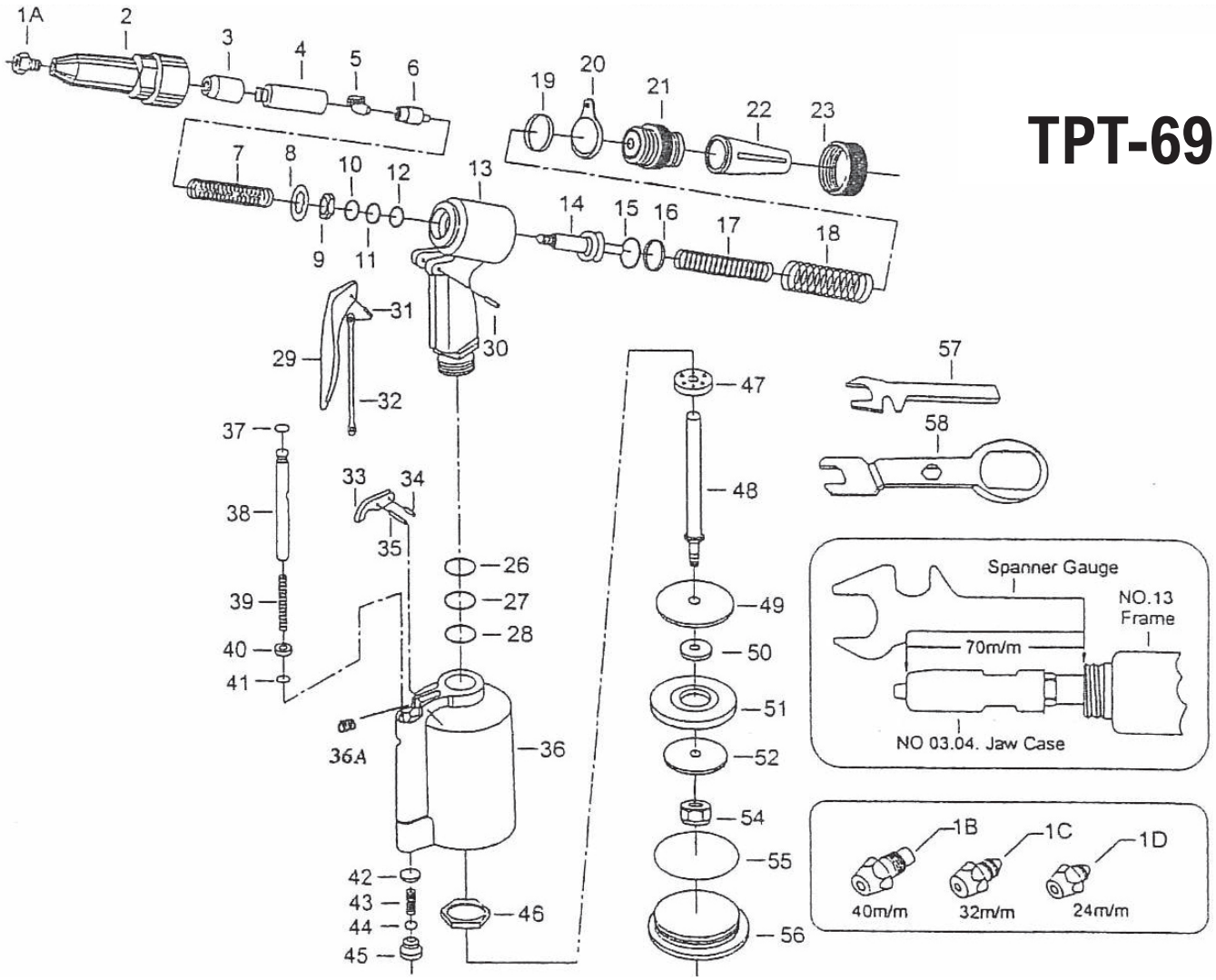

Via G. Galilei, 49 - z.i. Rame - 42046 Reggiolo (RE) - Italy - Tel. +39 0522 210 250 - Fax +39 0522 212 093 - info@airtechnology.it - www.airtechnology.it